DIBUIXAT PER:
DAVID LAPORTA

ENUNCIAT

AB=115
BC=130

$\widehat{ADB}$=60°

$\widehat{BDC}$=75°

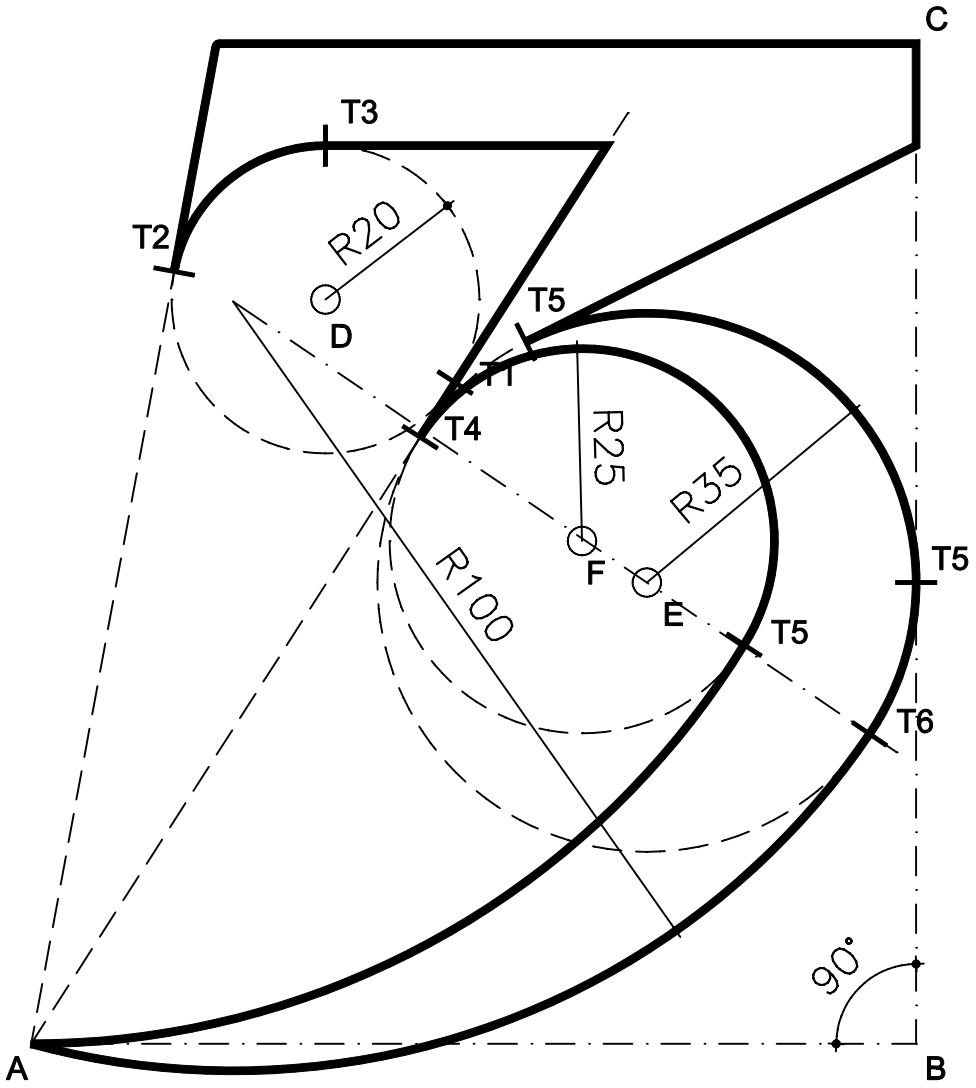

RESOLUCIÓ DE CAS DE TANGÈNCIES

DIBUIXAT PER:
DAVID LAPORTA

2.1

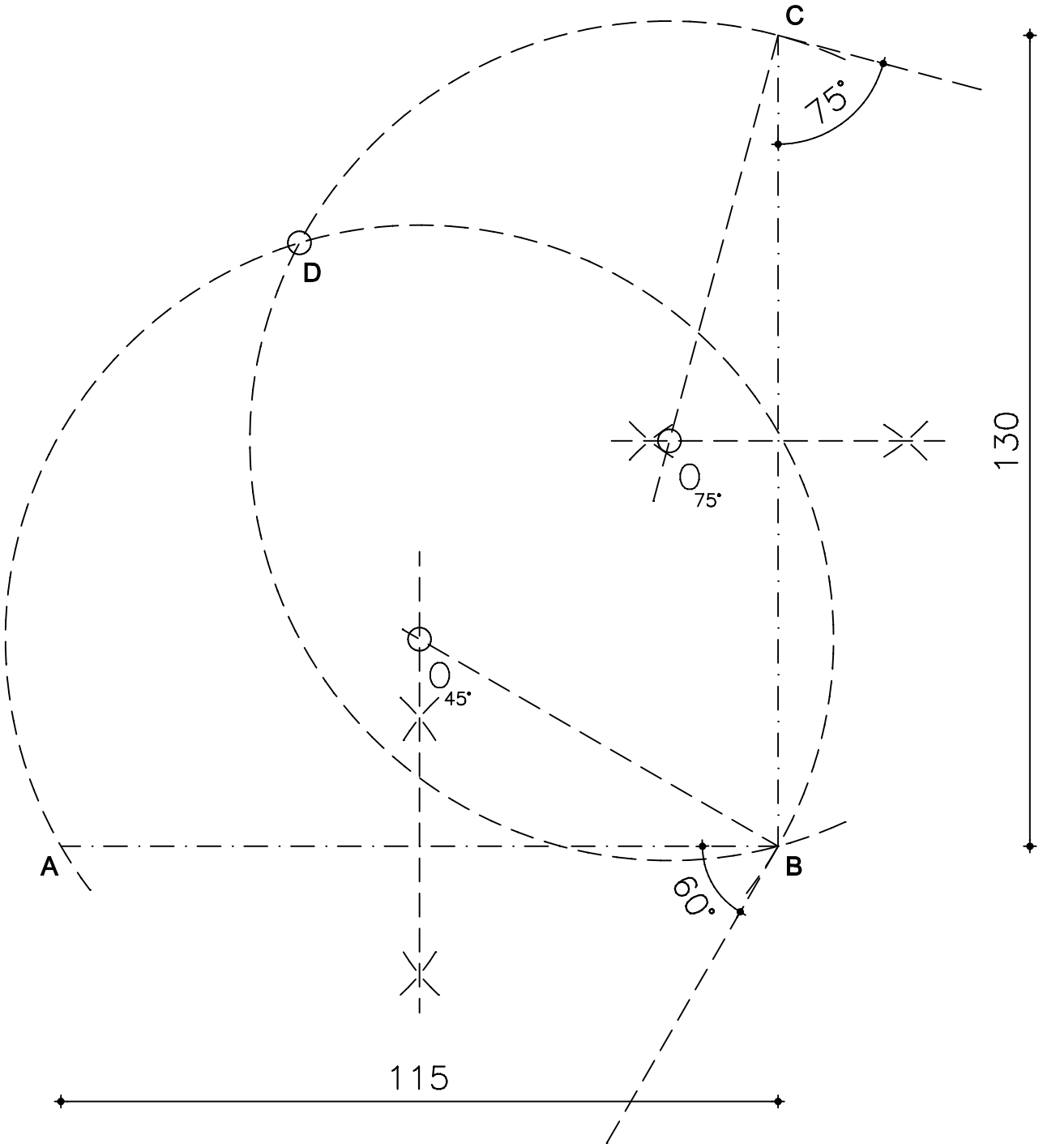

RESOLUCIÓ DE CAS DE TANGÈNCIES

DIBUIXAT PER:
DAVID LAPORTA

2.2

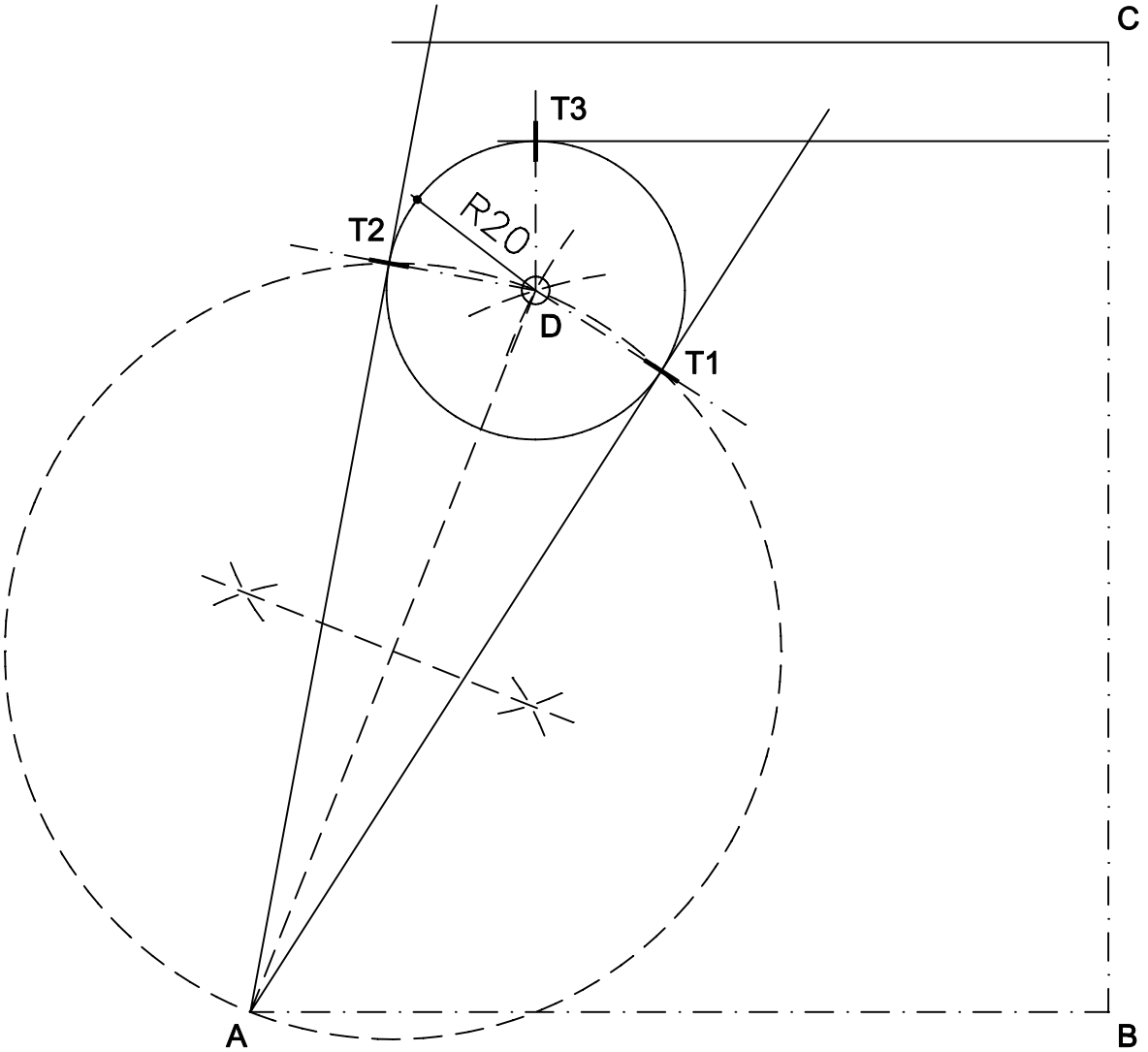

RESOLUCIÓ DE CAS DE TANGÈNCIES

DIBUIXAT PER:
DAVID LAPORTA

2.3

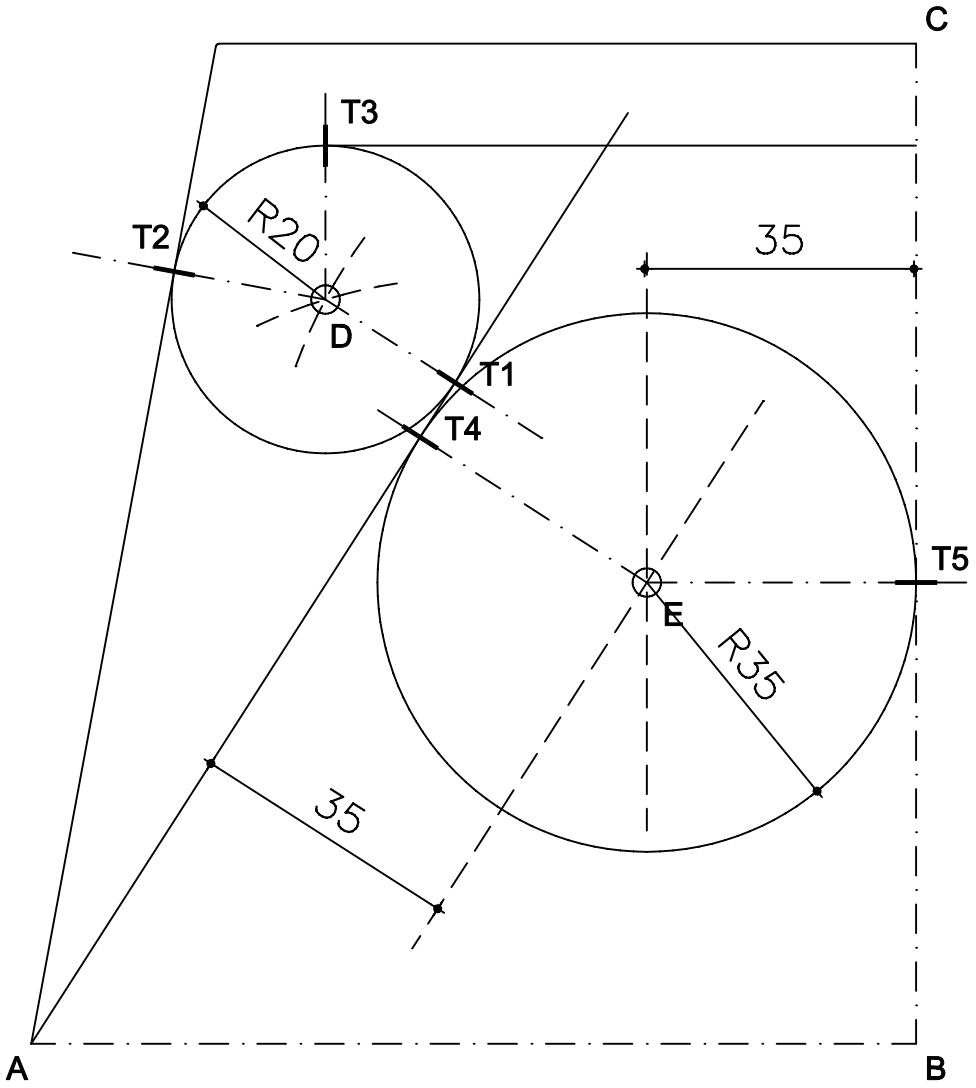

RESOLUCIÓ DE CAS DE TANGÈNCIES

DIBUIXAT PER:
DAVID LAPORTA

2.4

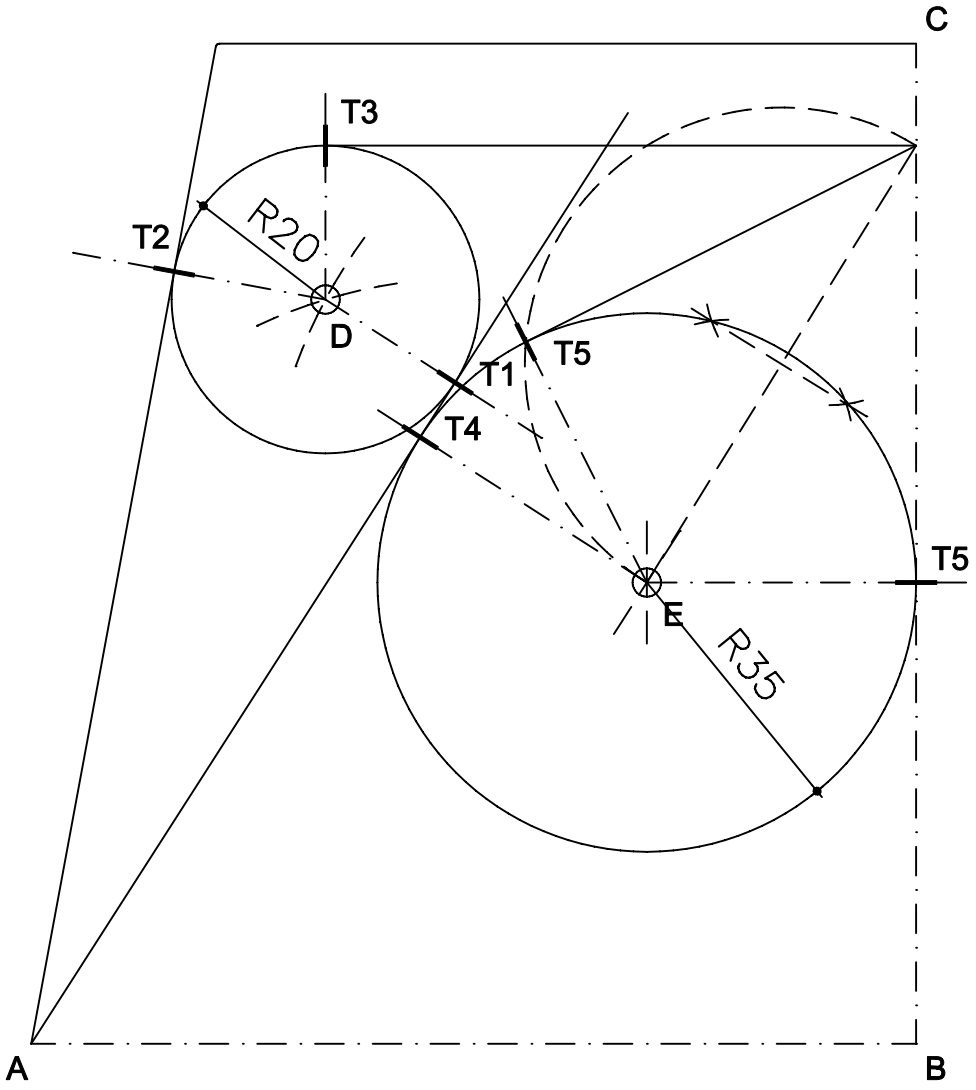

RESOLUCIÓ DE CAS DE TANGÈNCIES

DIBUIXAT PER:
DAVID LAPORTA

2.5

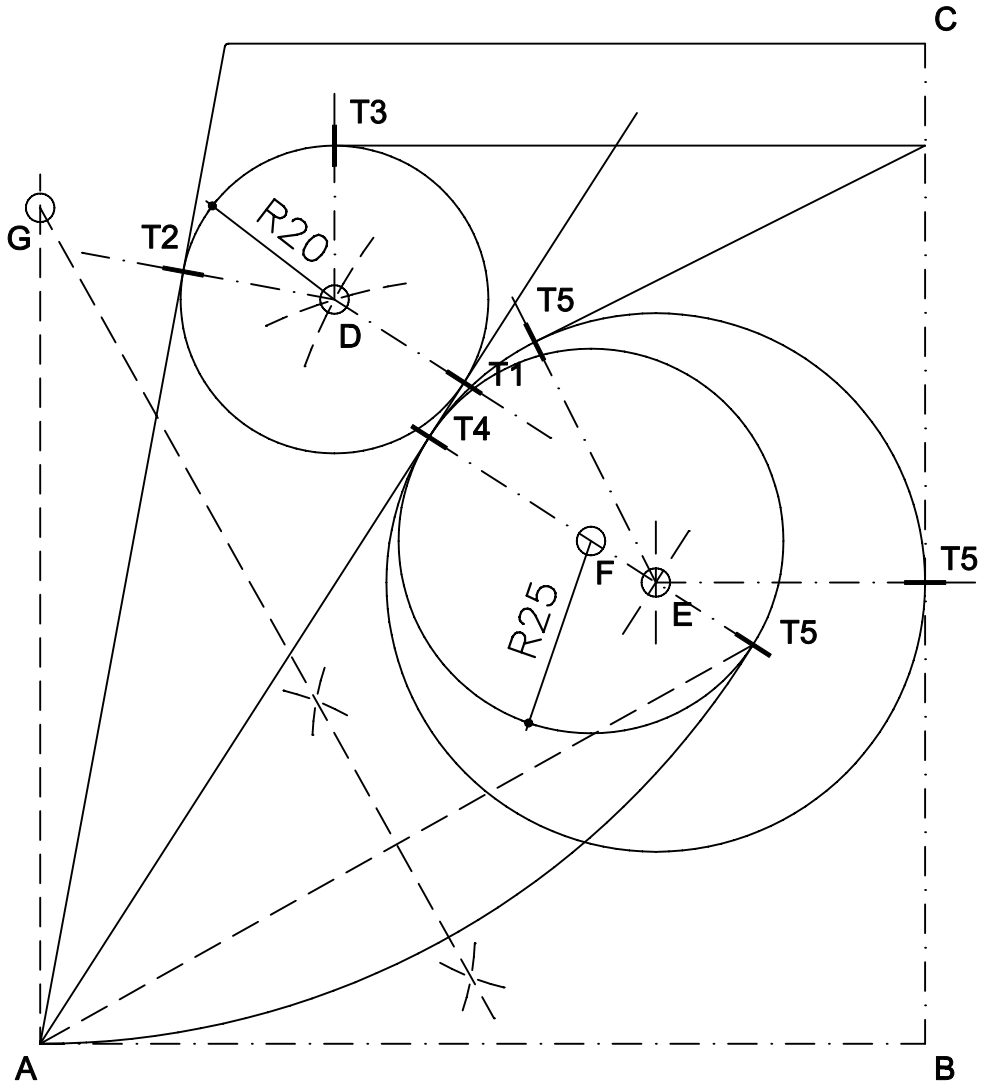

RESOLUCIÓ DE CAS DE TANGÈNCIES

DIBUIXAT PER:
DAVID LAPORTA

2.6

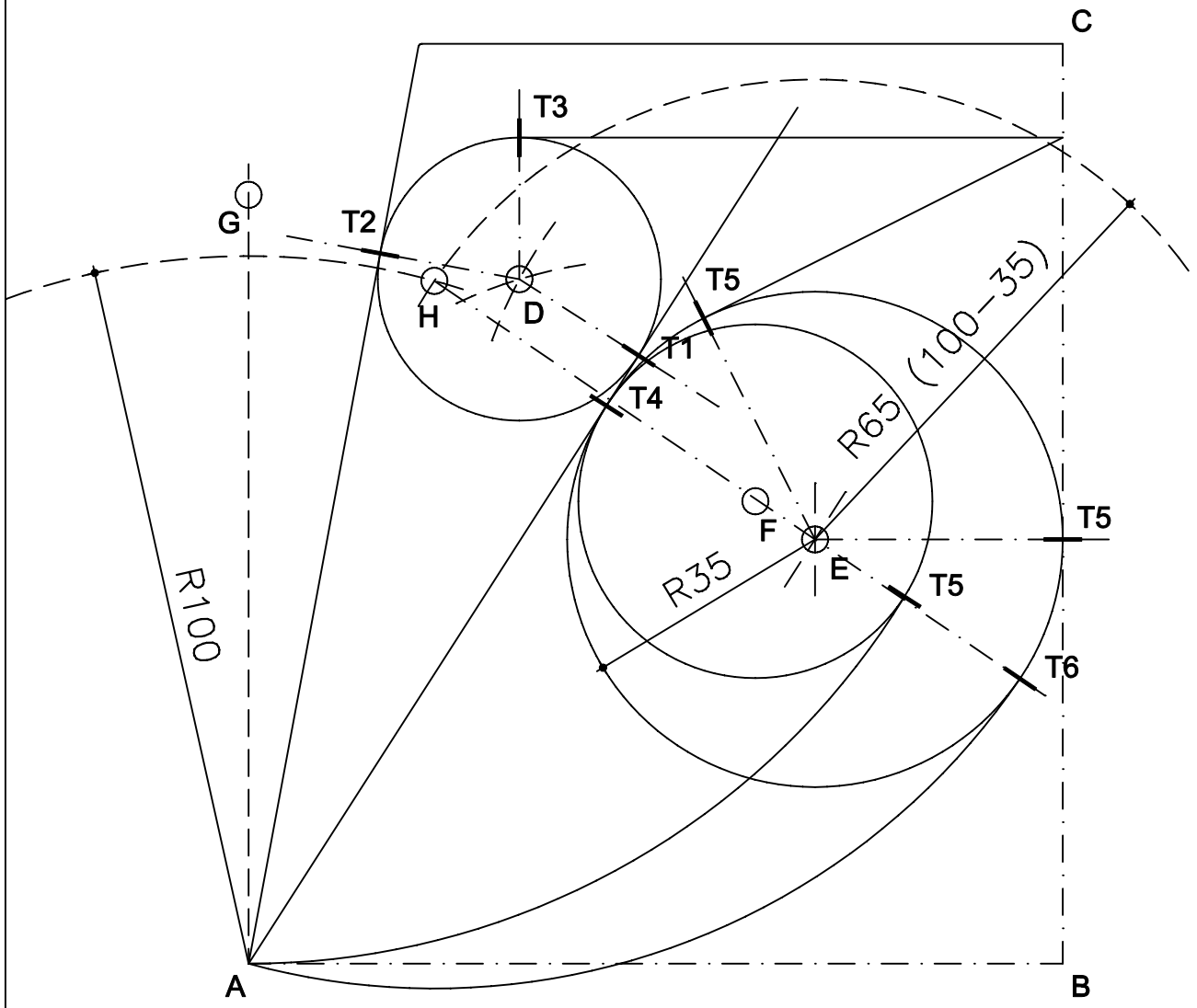

RESOLUCIÓ DE CAS DE TANGÈNCIES

DIBUIXAT PER:
DAVID LAPORTA

2.7

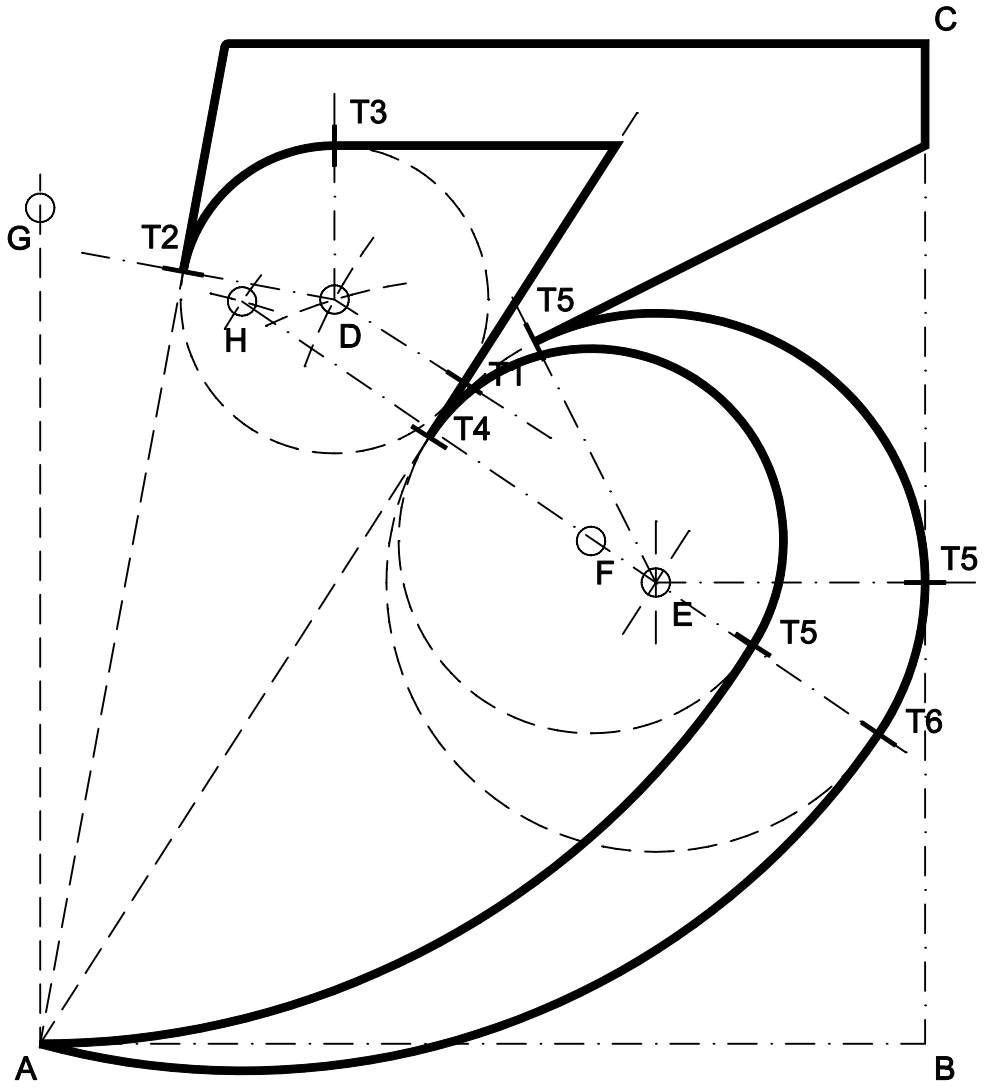

RESOLUCIÓ DE CAS DE TANGÈNCIES